UPUTE ZA UGAĐANJE PRIJEMNIKA »TELEKOMUNIKACIJE« »SOČA 58 A, B«

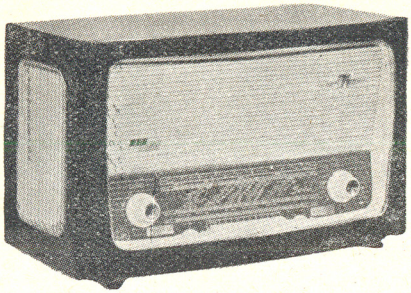

Soča 58 A

Radio »Soča 58« je veći koncertni prijemnik za prijem AM i FM s 3D zvučnim sistemom. Kutija za taj prijemnik izrađuje se u dva oblika i to klasičnom i modernom, te prema tome dobiva oznaku A ili B.

UPUTE ZA UGAĐANJE AM DIJELA

Ugađanje MF krugova

MF = 482 kHz.

Redoslijed ugađanja:

L21, L20, L19, L18, L23, L22

Ugađanje dugovalnog područja

kod 200 kHz C6 C3

kod 160 kHz L11 L6

Ugađanje srednjevalnog područja

kod 1400 kHz C5 C2

kod 575 kHz L9 L4
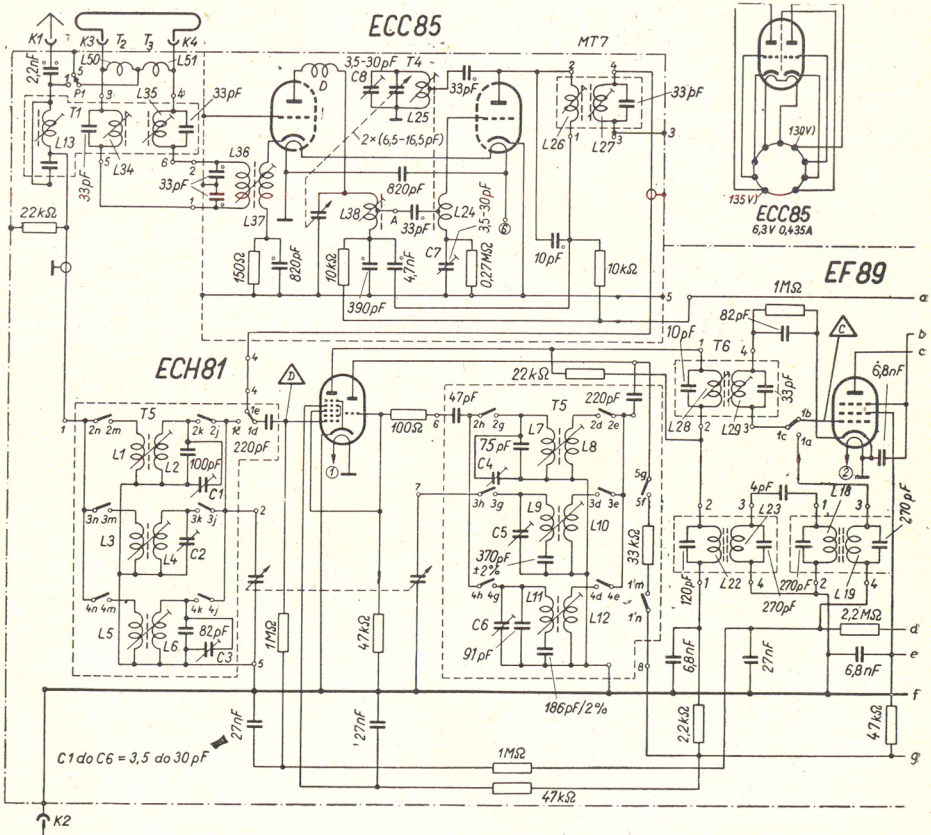
kod 640 i 1400 kHz . . L4 C2